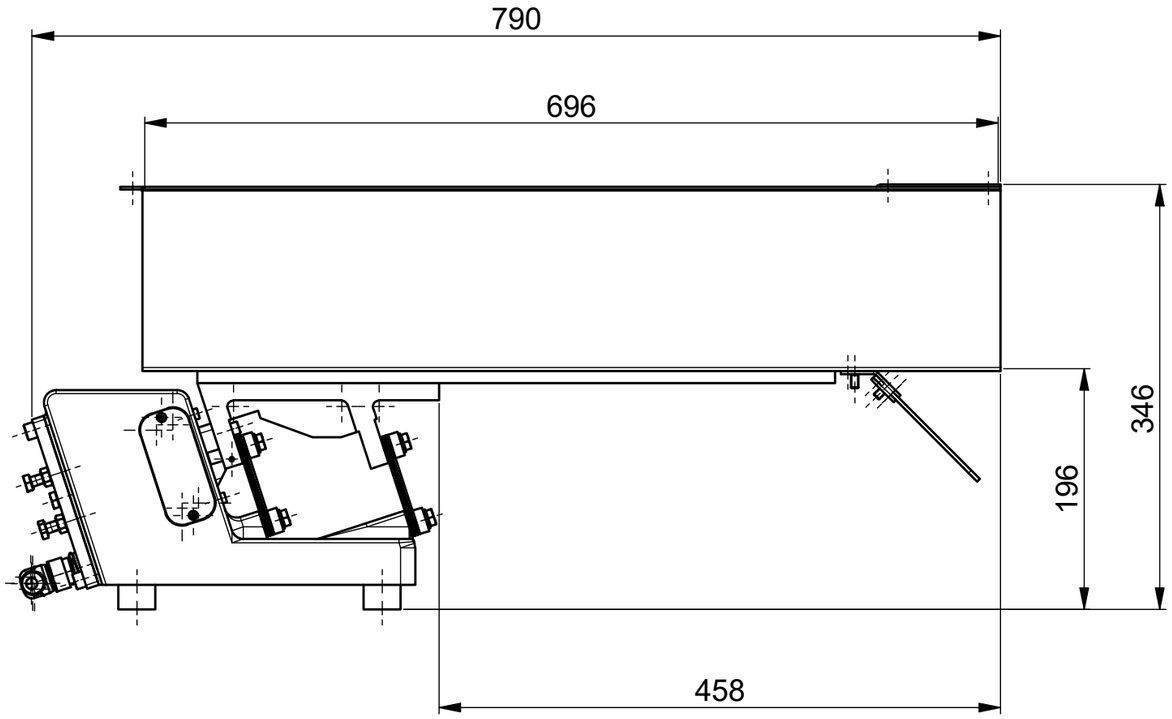
790
696
346
196
458

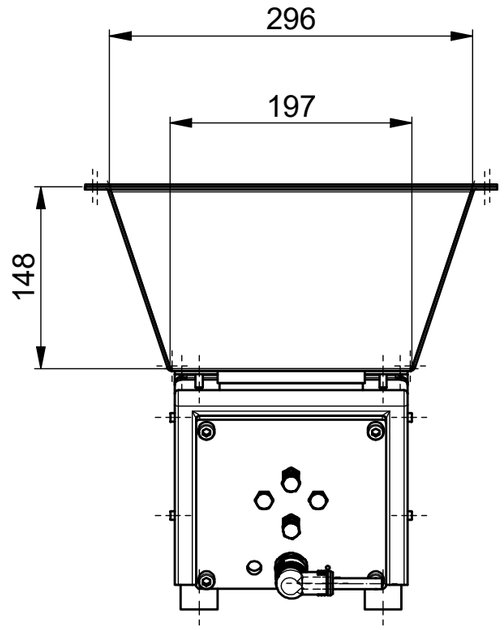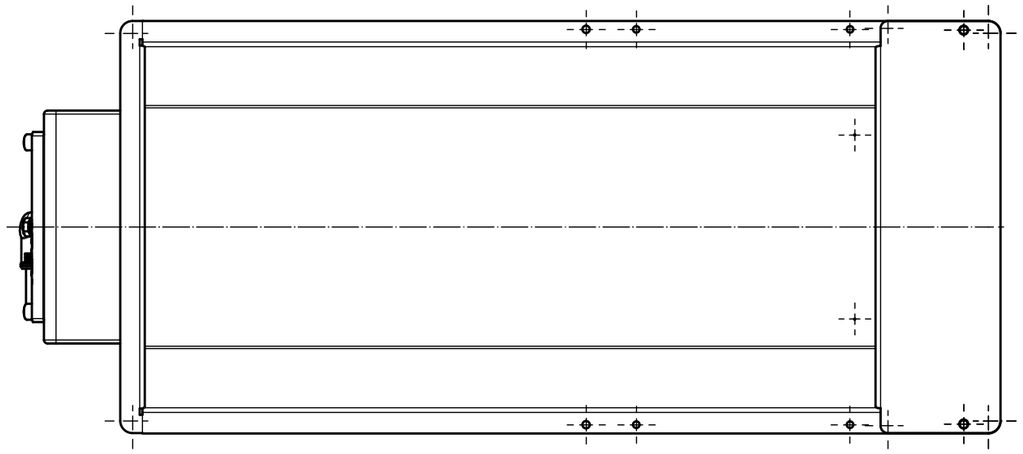
296
197
148