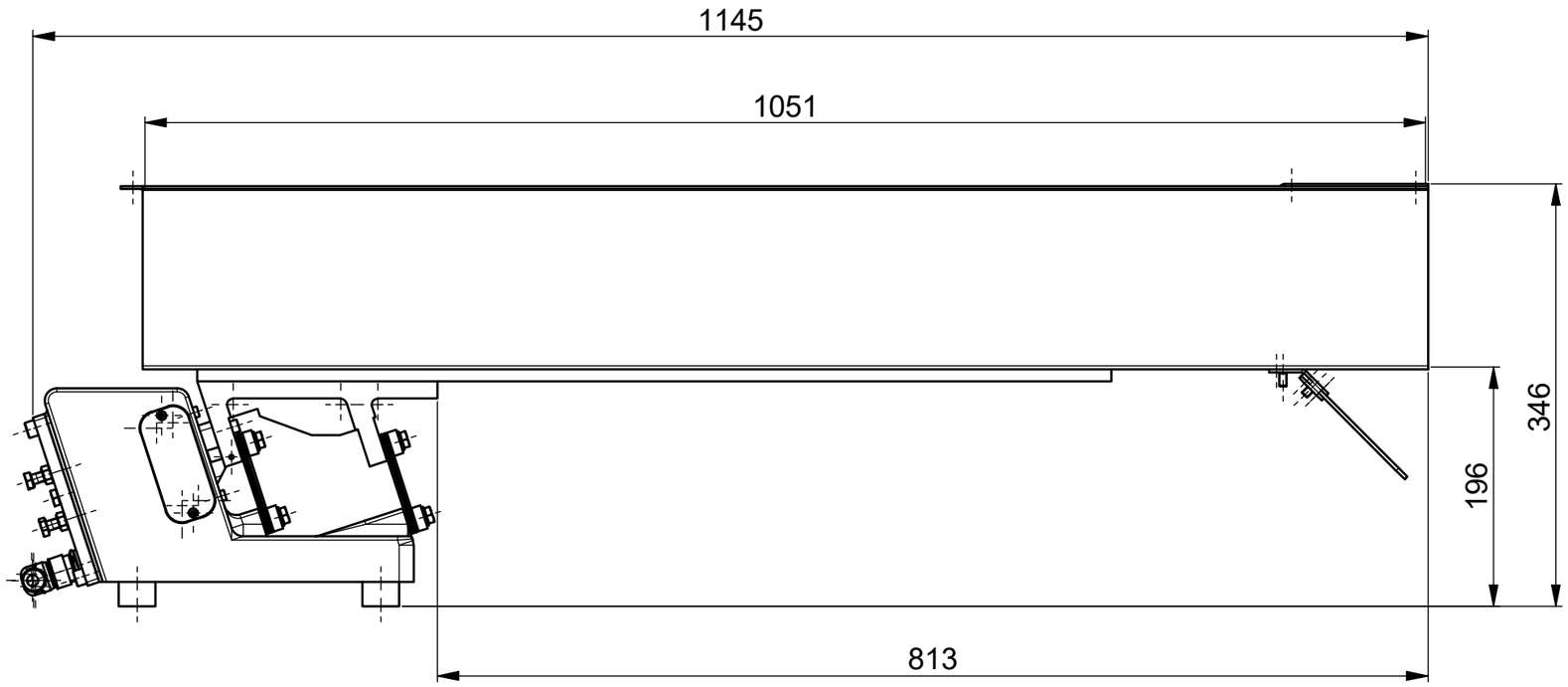
1145
1051
346
196
813

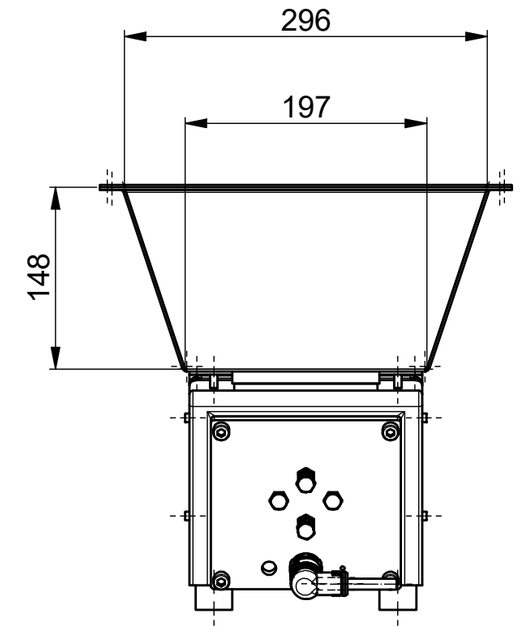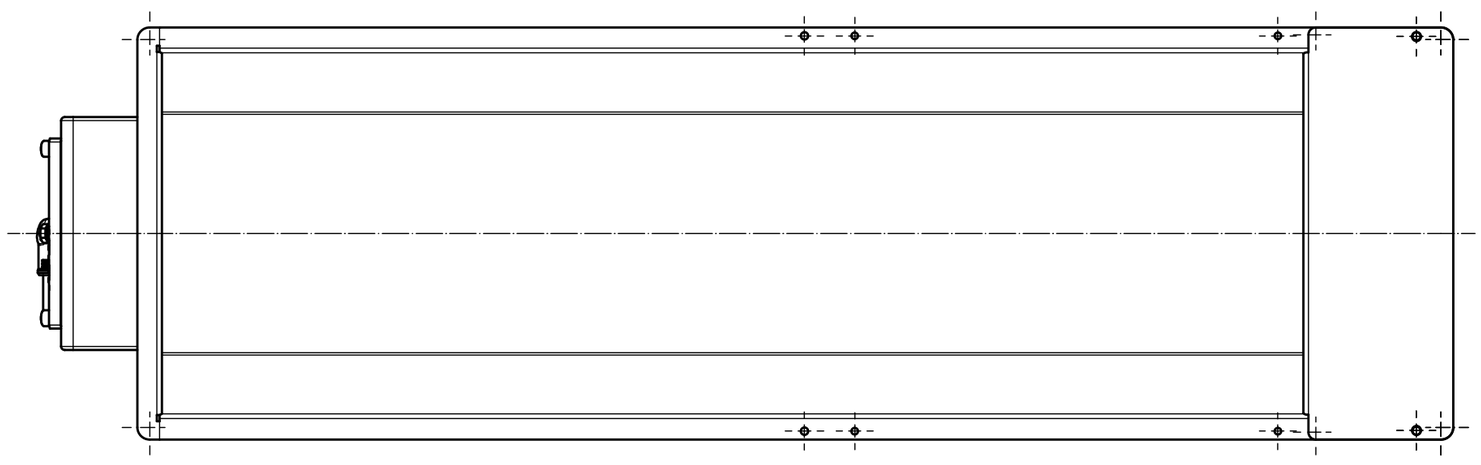
296
197
148