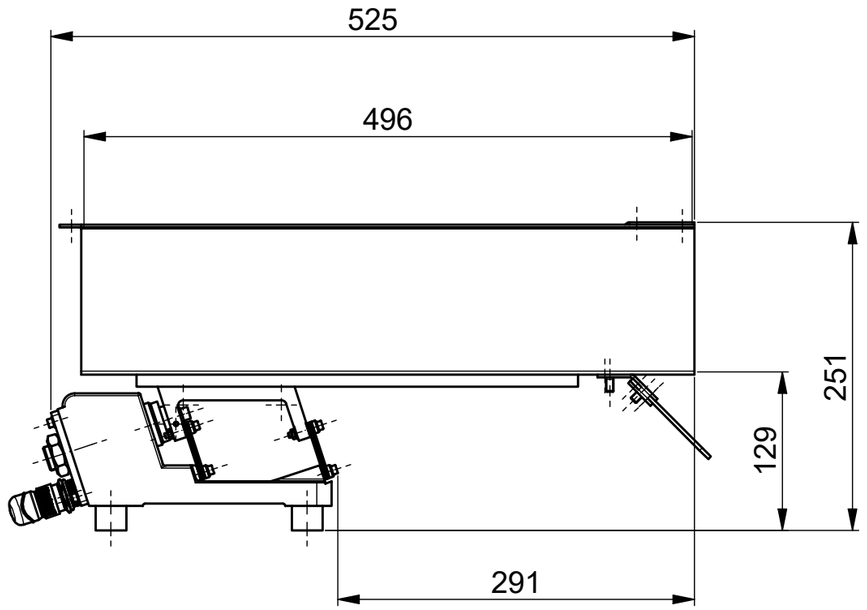
525
496
251
129
291

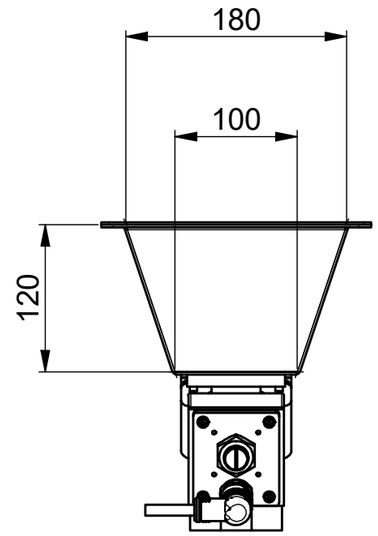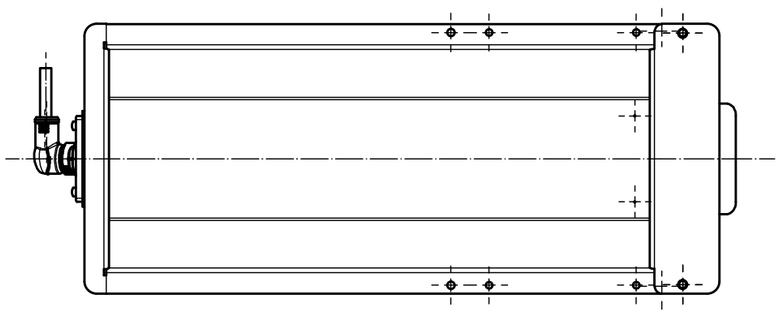
180
100
120