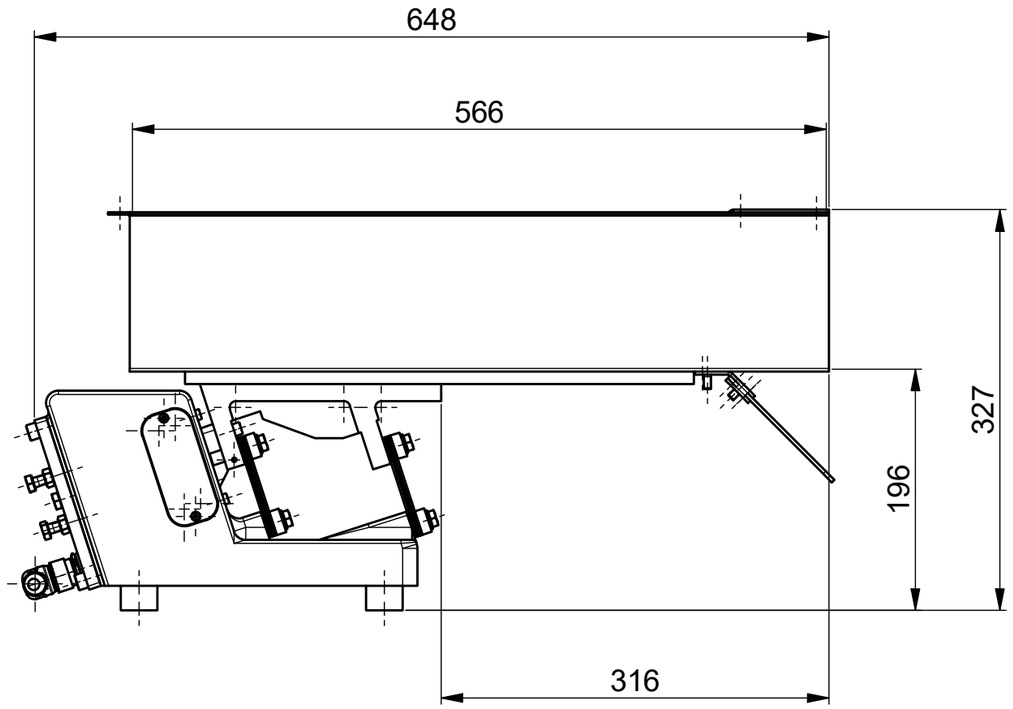
648
566
327
196
316

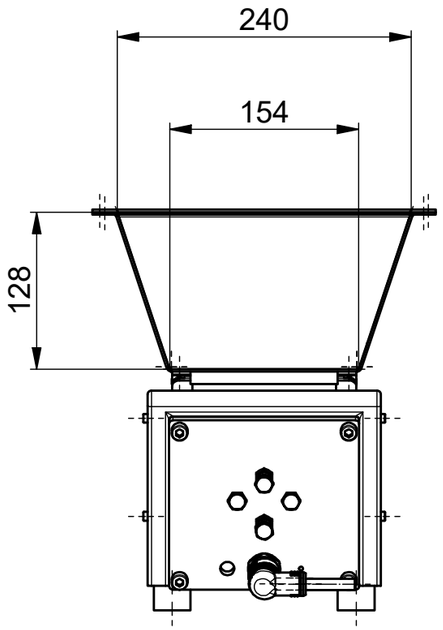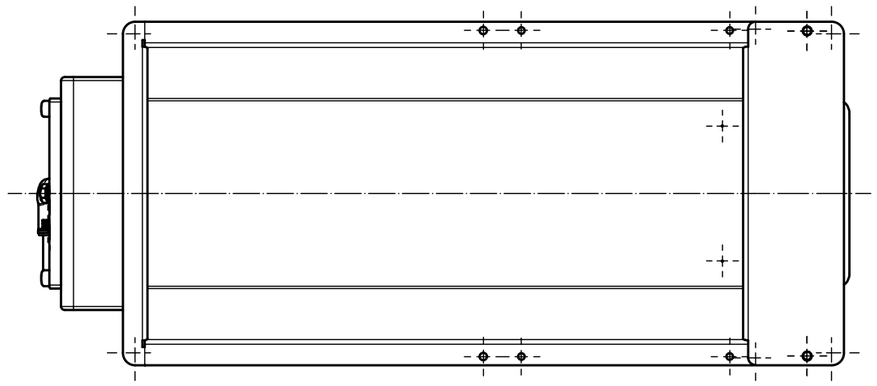
240
154
128