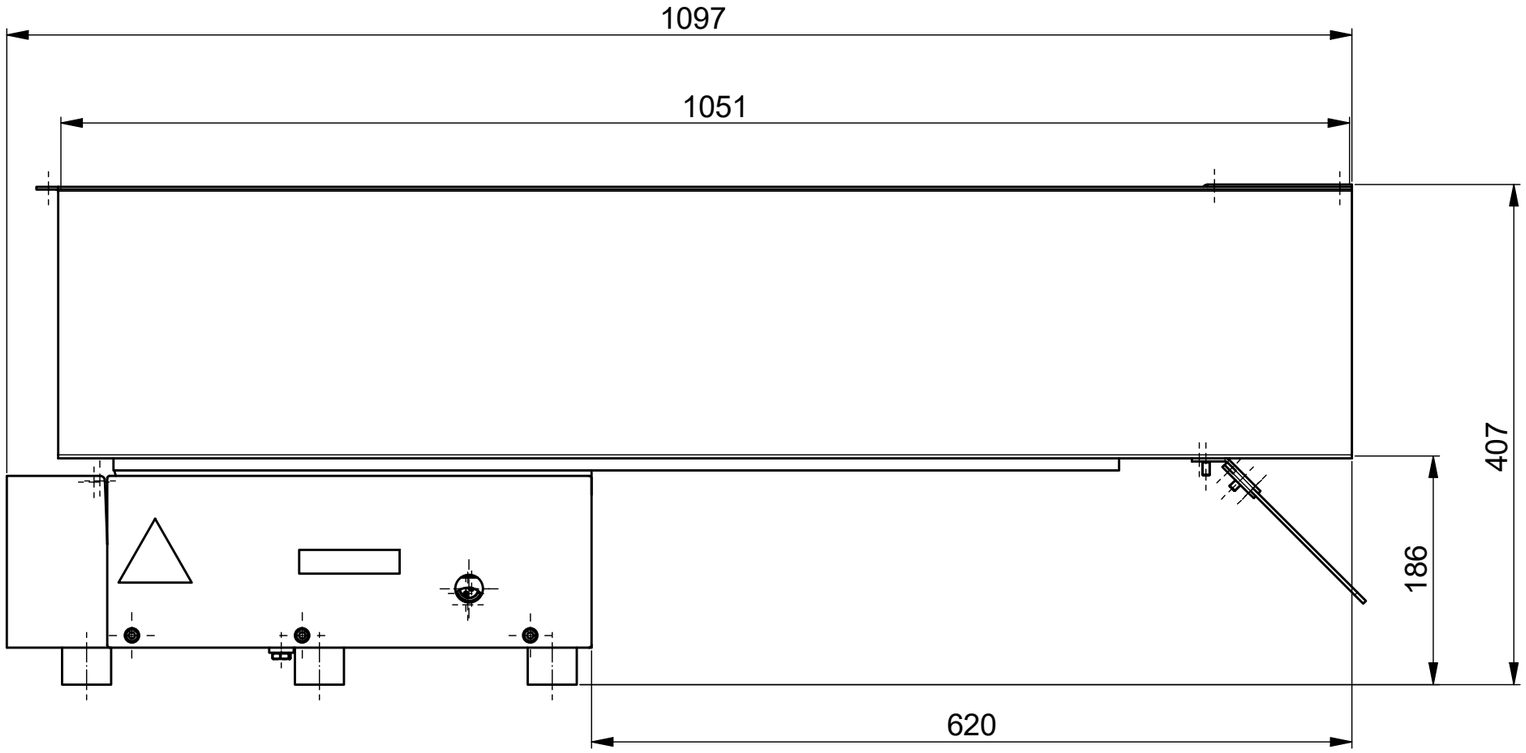
1097
1051
407
186
620

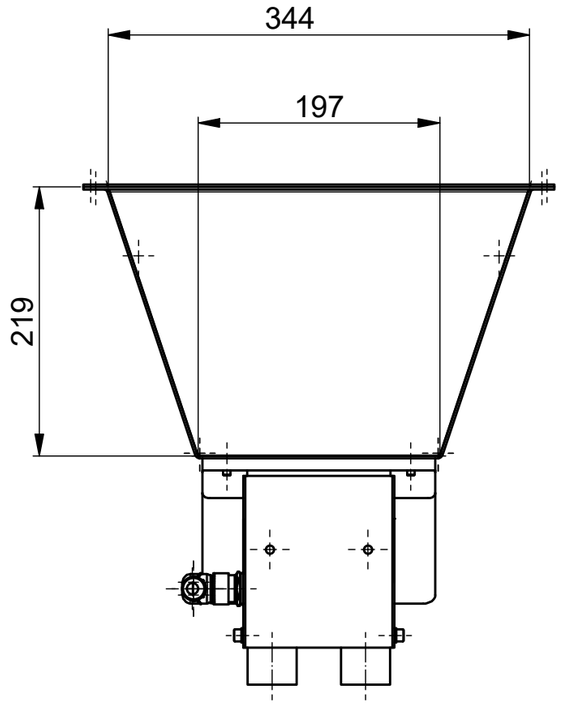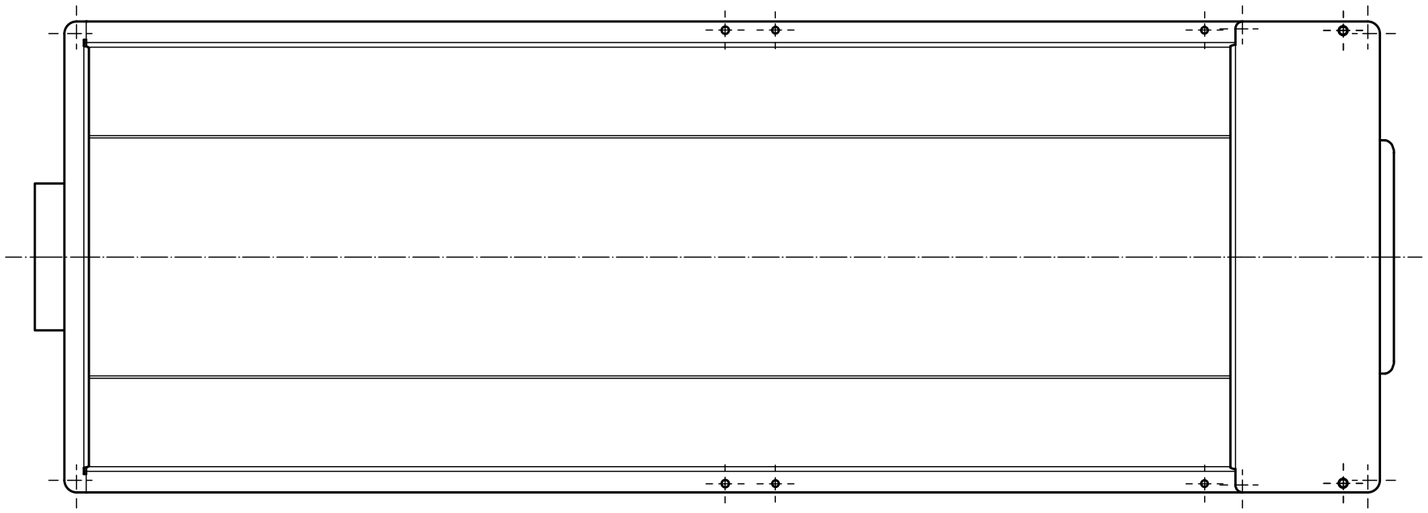
344
197
219