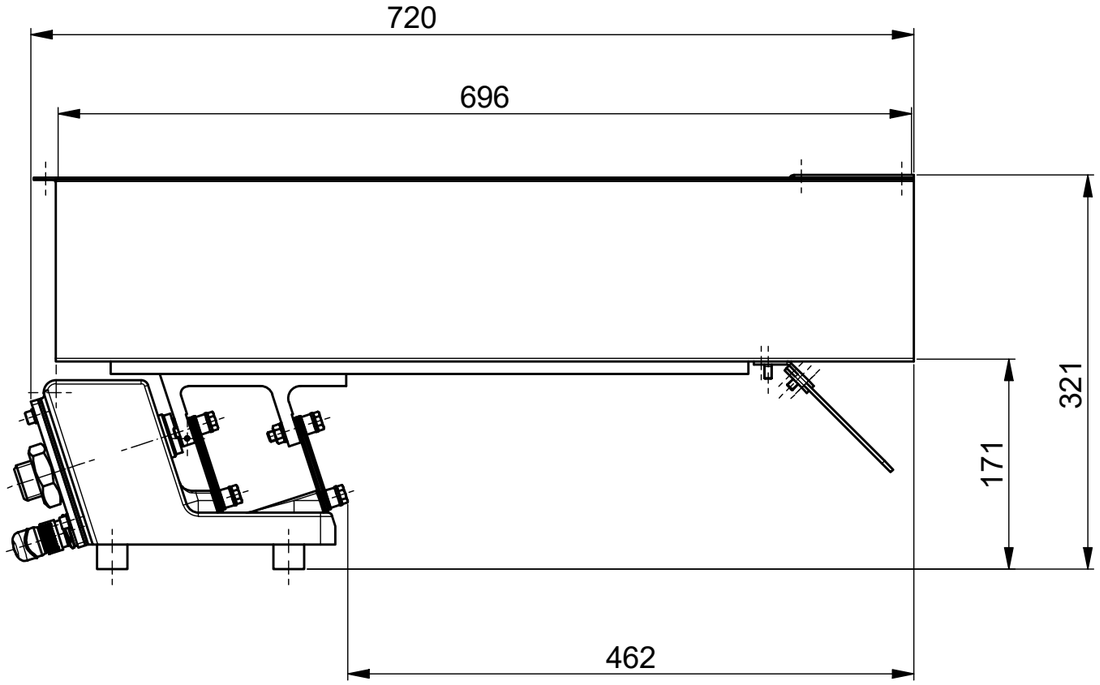
720
696
321
171
462

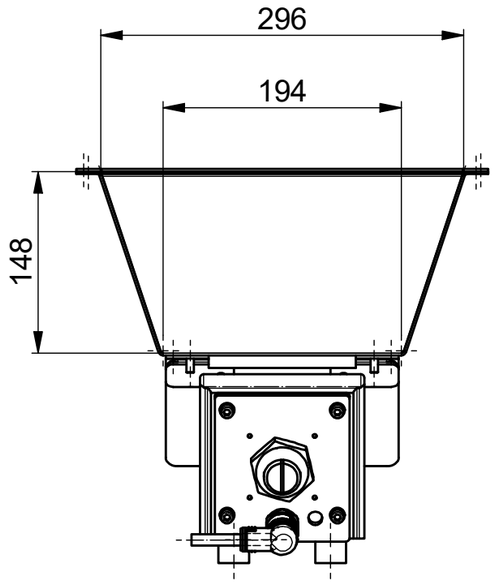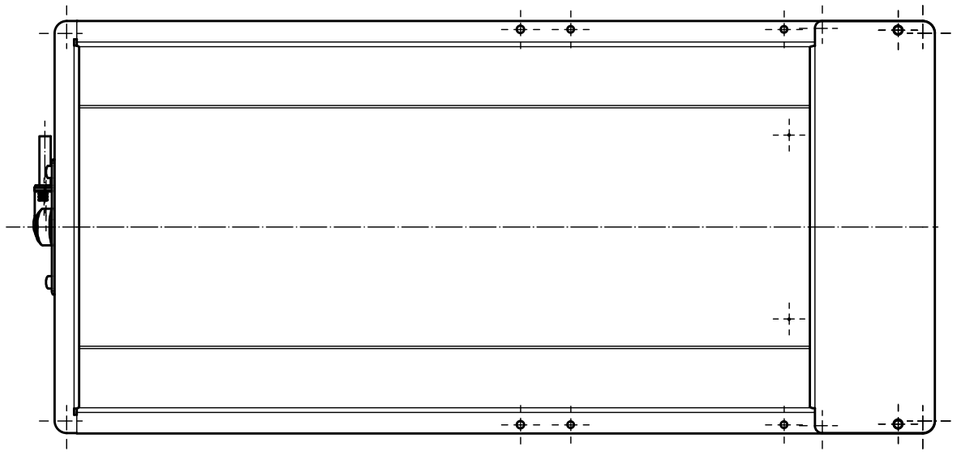
296
194
148