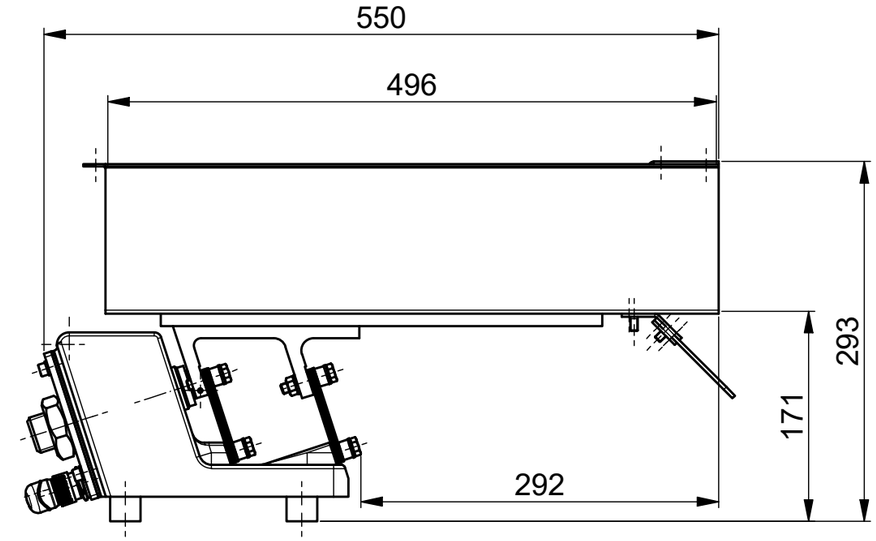
550
496
293
171
292

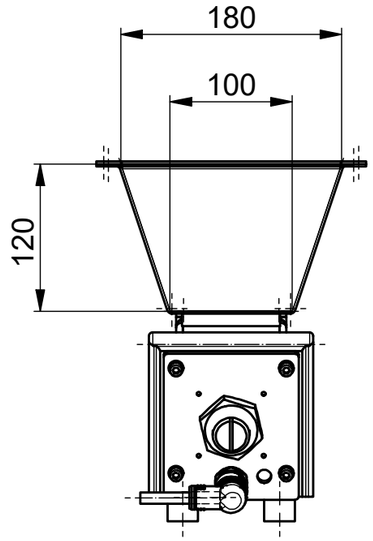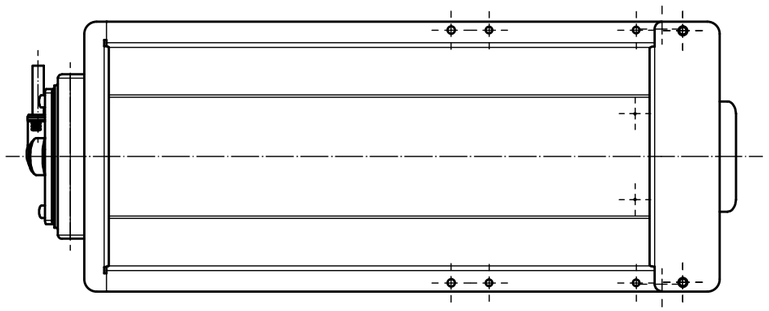
180
100
120