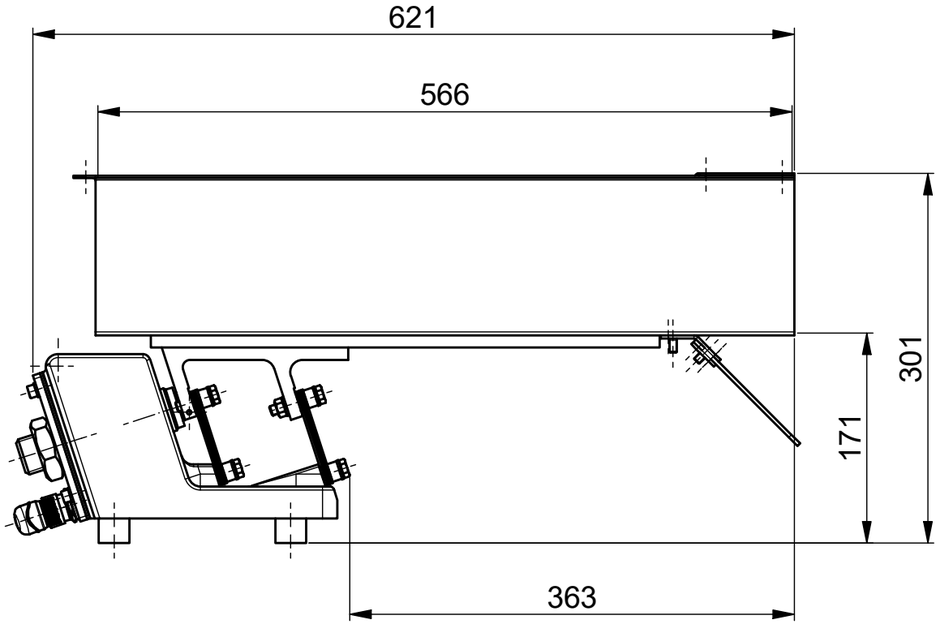
621
566
301
171
363

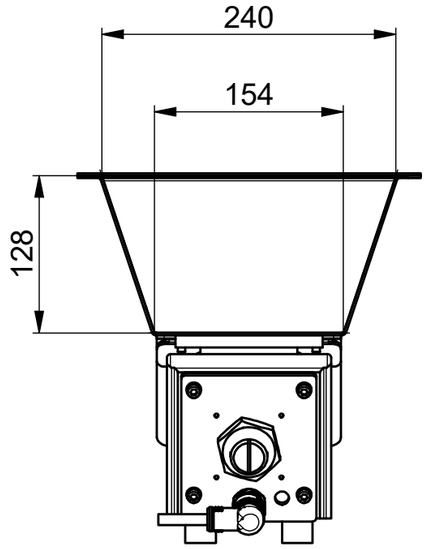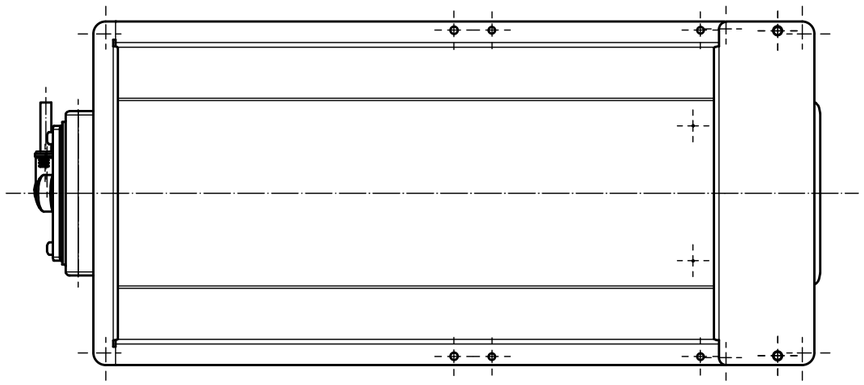
240
154
128