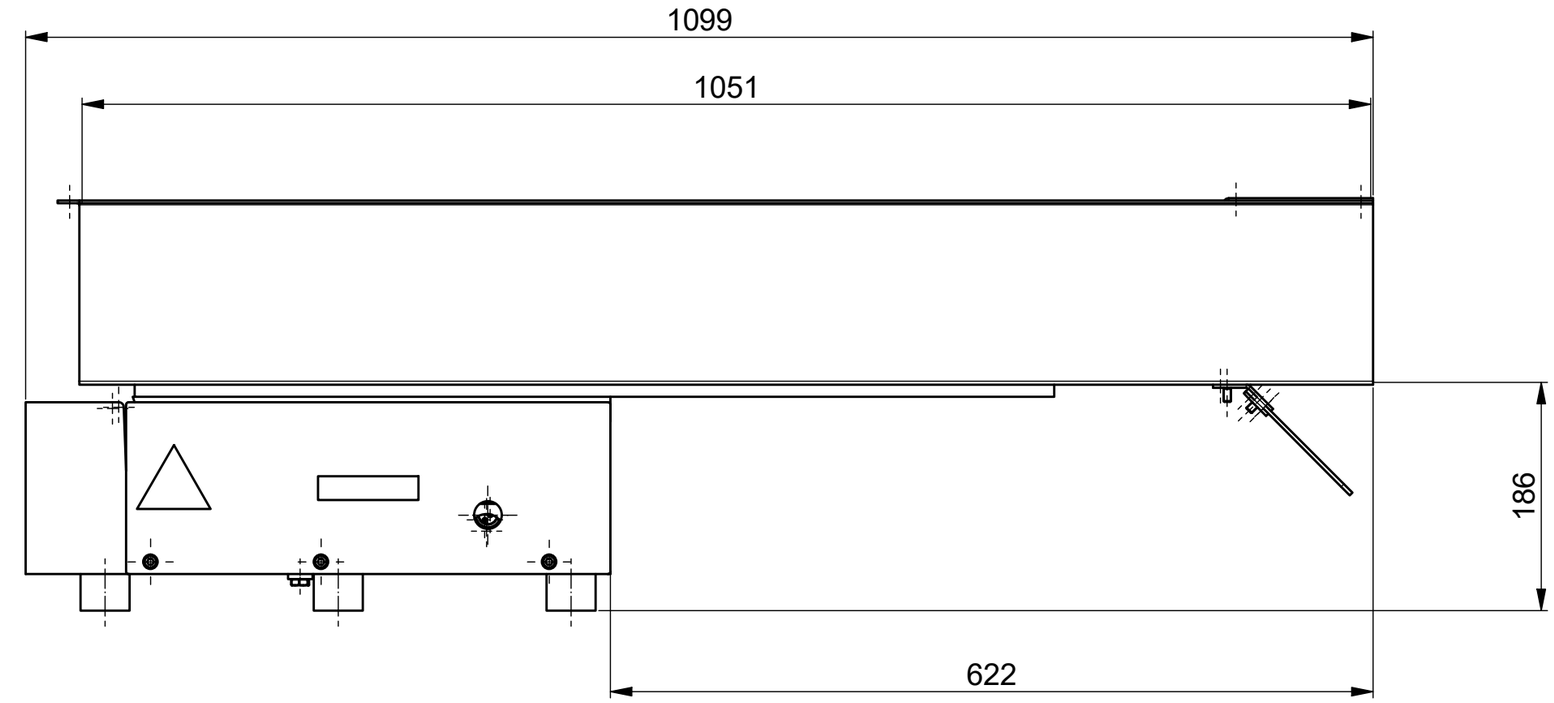
1099
1051
186
622

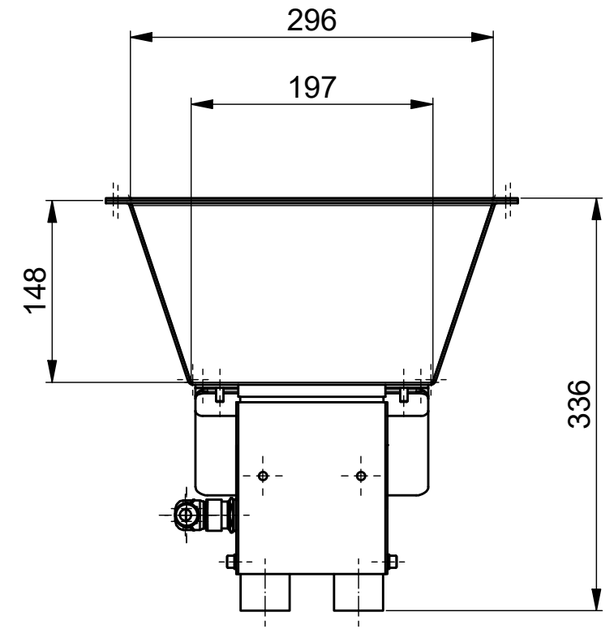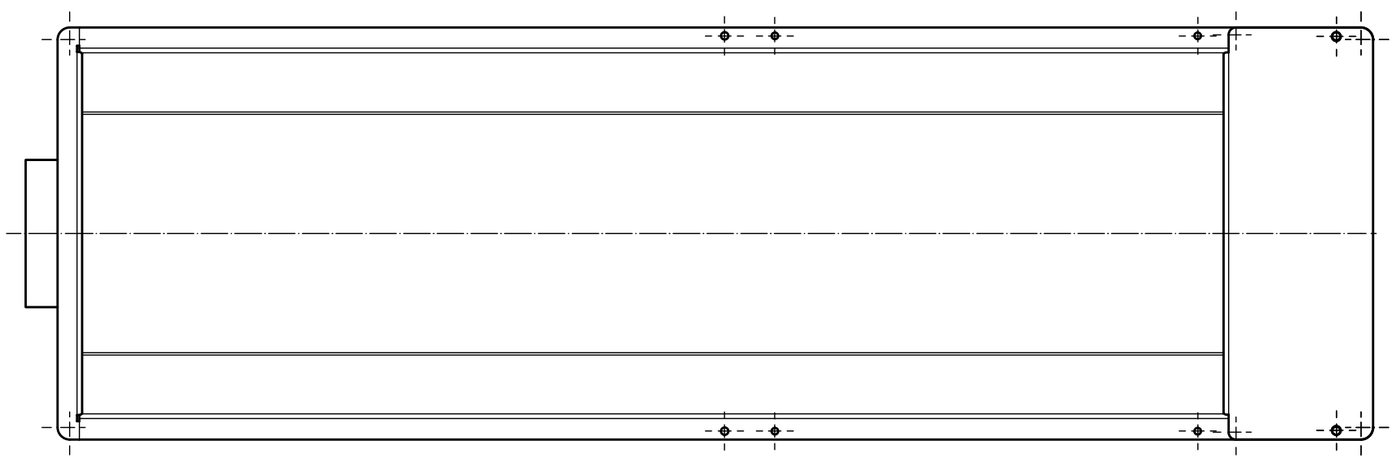
296
197
148
336